STONE®

AC a DC
Hydraulické Agregáty

alsap

SPX®
HYDRAULIC TECHNOLOGIES

Hydraulické DC agregáty

Aplikace

- Vysokozdvižné plošiny
- Karoserie sklápěcích nákladních automobilů
- Zadní otevírací dveře
- Paletové vozíky
- Zdviže pro paraplegiky
- Sněhové pluhy
- Jeřáby na nákladních automobilech

Vlastnosti

- Široká nabídka možností DC motorů
- Sedlové ventily odpovídající průmyslovým standardům
- Jedinečná konstrukce motoru s vyváženými armaturami
- Výběr napětí až do 3 kW
- Výtlak čerpadla od 0,8 do 8,0 cm3/ot.
- Velký výběr konfigurací a objemů olejových nádrží

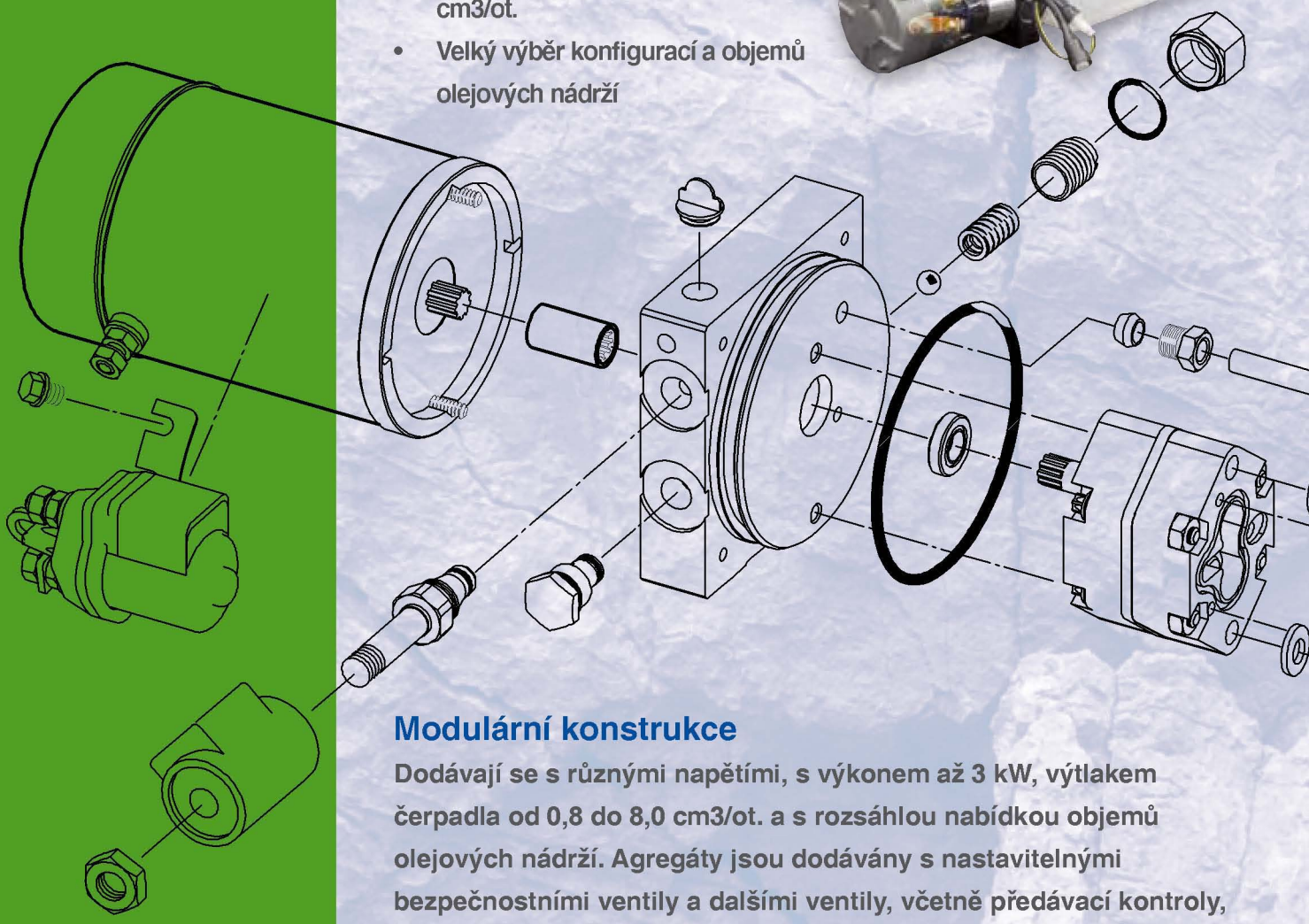

Modulární konstrukce

Dodávají se s různými napětími, s výkonem až 3 kW, výtlakem čerpadla od 0,8 do 8,0 cm3/ot. a s rozsáhlou nabídkou objemů olejových nádrží. Agregáty jsou dodávány s nastavitelnými bezpečnostními ventily a dalšími ventily, včetně předávací kontroly, možnost dodávky manuálního nebo elektromagnetického ovládání jejich otevírání. Dodáváme také ventily CETOP, které jsou součástí na míru vyráběných sestav s vestavěnými ventily.

Hydraulické mikroagregáty

Pro aplikace, kde je omezen montážní prostor a kde je vyžadován maximální výkon a spolehlivost, vyvinula společnost Stone Hydraulics hydraulické mikroagregáty.

Hydraulické AC agregáty

Dodávají se v široké nabídce výkon až 4,0 kW pro jedno nebo tří-fázové napětí s výtlakem čerpadla 0,8 až 8,0 cm3/ot. Agregáty lze vybavit velkým množstvím konfigurací a velkou škálou objemu olejových nádrží. Hydraulické agredáty jsou dodávány s nastavitelnými nebo pevnými bezpečnostními ventily a dalšími volitelnými ventily, včetně předávací kontroly, možnost dodávky manuálního nebo nebo elektromagnetického ovládání jejich otevírání.

Aplikace

- Hydraulické zvedáky vozů
- Zhutňovače
- Lemovačky hadic
- Zdvihací stoly

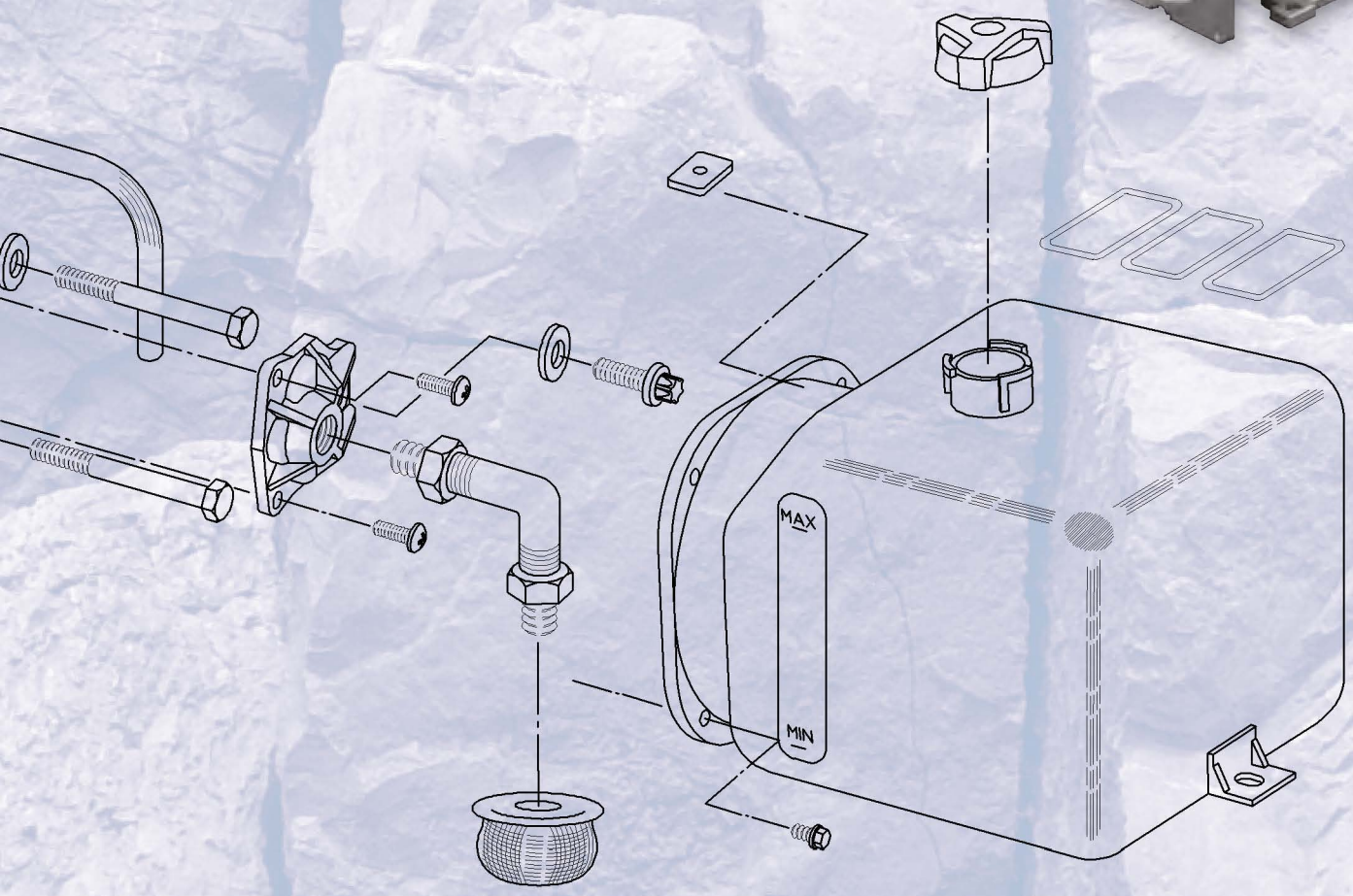

Příslušenství

Agregáty společnosti Stone lze vybavit celou řadou příslušenství, které lze přizpůsobit potřebám a požadavkům koncových zákazníků.

Dálková ovládání

Podle požadavků koncových zákazníků může společnost Stone Hydraulics dodat dálkové ovládání, které bude integrováno v samotném agregátu.
Zajistí se tak bezpečný a spolehlivý provoz agregátu.

Aplikace

- Karoserie sklápěcích nákladních automobilů
- Zadní otevírací dveře
- Zdviže pro paraplegiky
- Obytná vozidla
- Sněhové pluhy

Tlakový poplašný systém

Patentovaný tlakový poplašný systém Stone zajišťuje bezpečné pracovní prostředí. Poplašný systém se rozezní po natlakování systému. Poplašný systém lze zapojit tak, aby byl v činnosti po celou dobu natlakování systému nebo pouze při jeho natlakovávání nebo vypouštění.

Vlastnosti

- Lze jej připojit na všechny agregáty
- Odolná a trvanlivá konstrukce
- Poplašný systém zní přerušovaně

Adresa:

alsap

SPX®

Alsap s.r.o.

Pražská 179
267 12 Loděnice u Berouna

tel: (+420) 313 034 445
gms: (+420) 733 746 997
mail: prodej@alsap.cz

www.alsap.cz